Seche mains électrique

Eclairage bandeau LED
2 patères

Hublot

Lavabo 920mm PMR
Robinet NEOPRESTO
Distributeur savon
Poignée PMR
Miroir inclinable PMR

Signal d'alarme sonore
et visuel

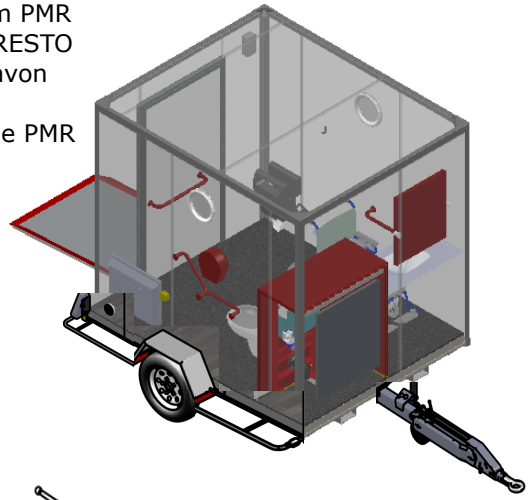

Ø1500

Arret d'urgence avec alarme

Caisson avec portillon maintenance :
Chauffe éléctrique instantané
Tableau électrique
Tappe poubelle avec support

Porte de passage 900mm
Barre de préhension
Rampe PMR
Eclairage LED exterieur

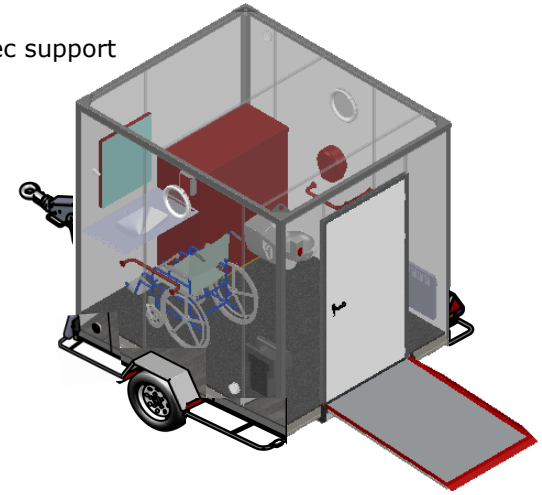

Convecteur 1000W

Appel d'urgence

Hublot

Poignée de préhension 3 points
Distributeur papier WC
Porte balayette

WC broyeur PMR suspendu

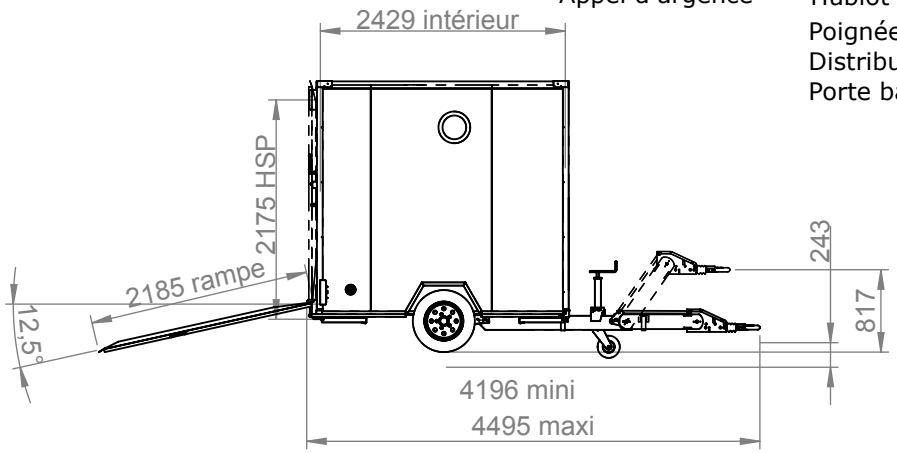

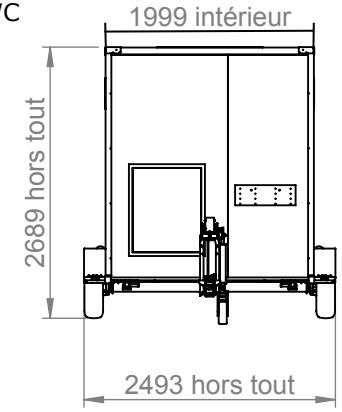

le PETIT COIN EVENTS