Evacuation des eaux usées
+ raccord rapide Ø50mm +
perçage plancher

Station de relevage et
de broyage (bluebox)

Coffret électrique dans
le caisson technique

2X
Evier encastré inox
+ robinet EF
+ distributeur de savon noir
+ miroir Led 600x600
+ trappe poubelle

2X
WC suspendu
+ distributeur de papier noir
+ porte balayette noir
+ patère

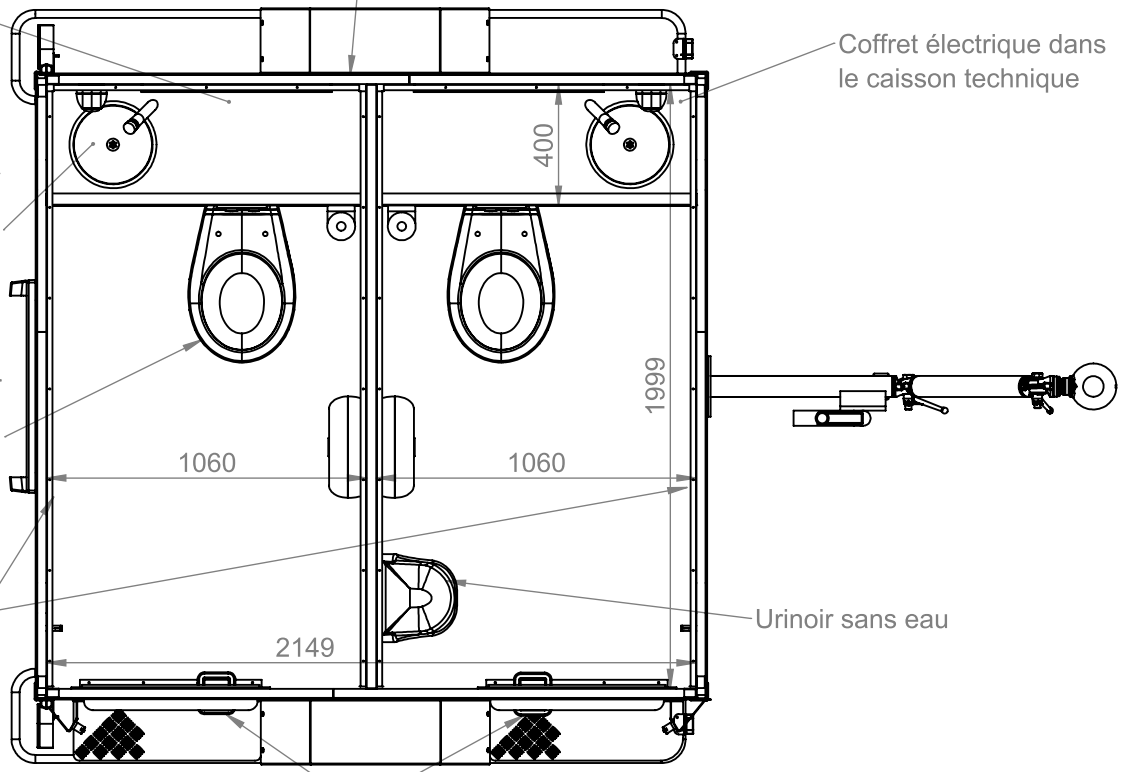

2 prises 230V pour
sèche-mains

Urinoir sans eau

2 portes
+ marchepieds
+ éclairages LED extérieurs

Aérateurs solaires

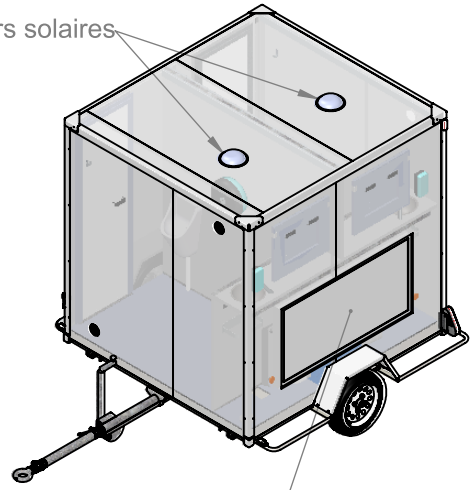

Portillon de
maintenance

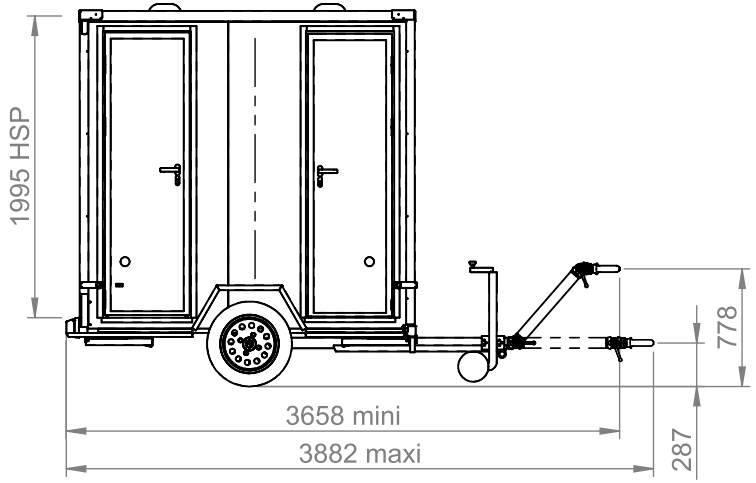

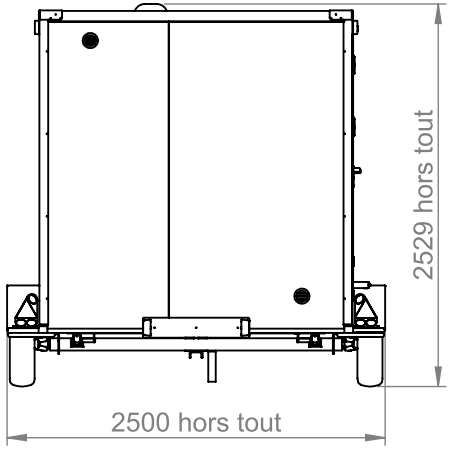

le PETIT COIN EVENTS